Vorpa **TC**

Supporto a collare in nylon con tassello

calcestruzzo | pietra naturale | mattone pieno | mattone semipieno | blocco cemento vuoto

gruppo prodotti

TC1
in nylon

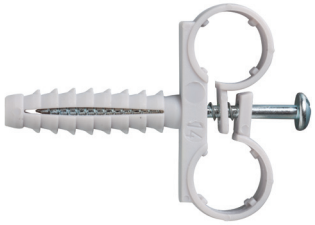

TC2
in nylon

Idoneo per
- calcestruzzo
- pietra naturle compatta
- mattone pieno
- mattone semipieno
- blocco cemento vuoto

Per ancorare
- tubi per installazioni elettriche
- canaline rigide in plastica e metallo

esposizione prodotto

Caratteristiche
- supporto chiuso a collare in materiale plastico per tubi rigidi in PVC completo di tassello incorporato e vite zincata
- disponibile in doppia versione: fissaggio singolo o doppio
- Ideale per installazione di canaline in fissaggi in parallelo e in serie
- facilità e velocità di installazione
- temperatura di esercizio: -40°C/+40°C (max +80°C per breve periodo)
- temperatura di posa: +5°C/+40°C
- le alette interne al collarino impediscono oscillazioni dei tubi

Consigli per l'utilizzo
- non sono consigliate applicazioni permanenti con carichi sospesi oltre i 40°C utilizzando ancoranti plastici

sequenza d'installazione

Si raccomanda un'accurata pulizia del foro prima dell'installazione

Fissaggio TC 1

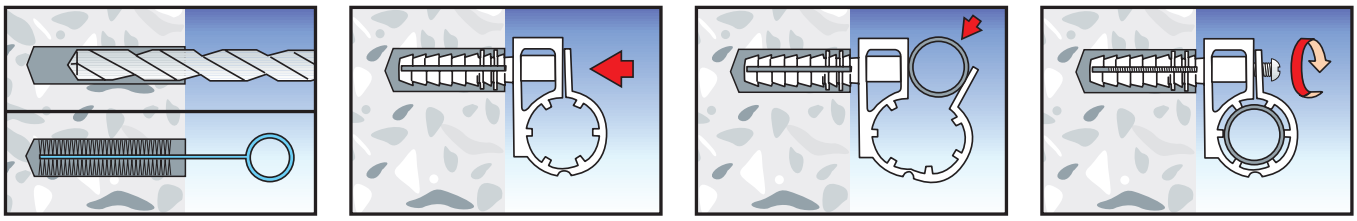

Fissaggio TC 2

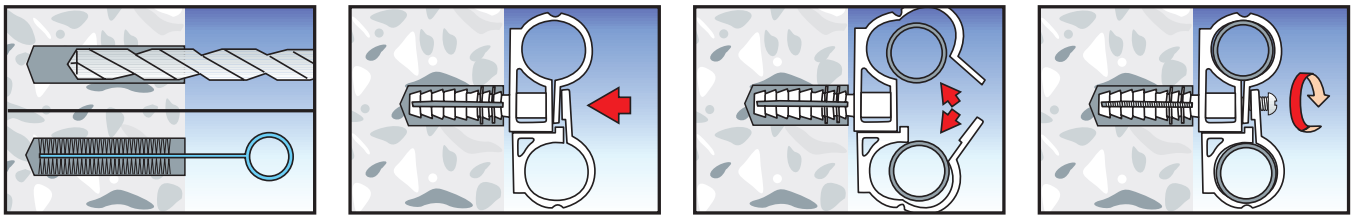

Esempi di applicazione

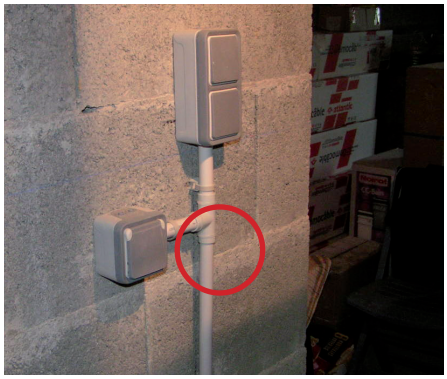

Revisione scheda 07-2020

Vorpa **TC**

Supporto a collare in nylon con tassello

identificazione prodotto e dati tecnici

TC1
in nylon

Art.	Descrizione	d_v xL_v mm	d_0 mm	h_{min} mm	h_1 mm	h_{ef} mm	Ø mm
1090	TC1 10	3,5x35	5	30	30	20	10
1091	TC1 12	3,5x35	5	30	30	20	12
1092	TC1 14	4x45	6	50	35	25	14
2868	TC1 15	4x45	6	50	35	25	15
1093	TC1 16	4x45	6	50	35	25	16
1094	TC1 18	4,5x50	8	60	45	30	18
1095	TC1 20	4,5x50	8	60	45	30	20
1096	TC1 22	4,5x50	8	60	45	30	22
1097	TC1 24	6x60	10	80	50	40	24
1098	TC1 26	6x60	10	80	50	40	26
1100	TC1 28	6x60	10	80	50	40	28

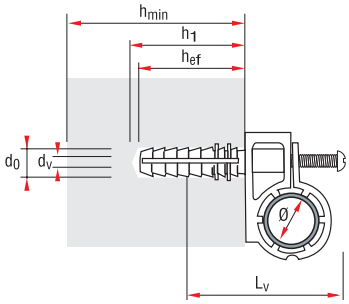

d_0 = Diametro foro
h_1 = Profondità minima foro
L_t = Lunghezza tassello
L_v = Lunghezza vite
Ø = Per tubi
h_{ef} = Profondità posa
d_v = Diametro vite
h_{min} = Spessore minimo supporto

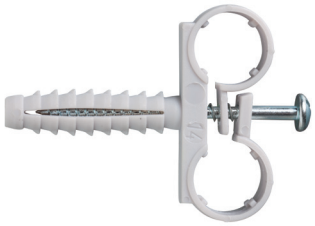

TC2
in nylon

Art.	Descrizione	d_v xL_v mm	d_0 mm	h_{min} mm	h_1 mm	h_{ef} mm	Ø mm
2090	TC2 10	4,5x50	8	60	60	30	10
2091	TC2 12	4,5x50	8	60	60	30	12
2092	TC2 14	4,5x50	8	60	60	30	14
2867	TC2 15	4,5x50	8	60	60	30	15
2093	TC2 16	4,5x50	8	60	60	30	16
2094	TC2 18	6x60	10	80	70	40	18
2095	TC2 20	6x60	10	80	70	40	20
2096	TC2 22	6x60	10	80	70	40	22
2100	TC2 28	6x60	10	80	70	40	28

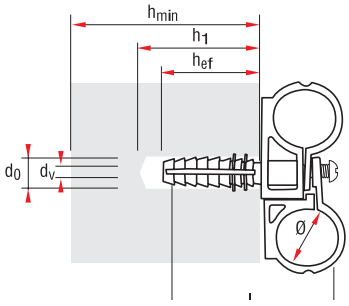

ATTENZIONE: Si consiglia un coefficiente di sicurezza pari a 6

TC1 - TC2

Materiale	TC1 10÷12	TC1 14÷16	TC1 18÷22	TC1 24÷28	TC2 10÷16	TC2 18÷28
Resistenza alla trazione						**1 daN≃1 kg**
Mattone forato	30	48	72	96	72	96
Bimattone Doppio UNI	42	78	84	120	84	120
Calcestruzzo C20/25	54	90	96	180	96	180

Revisione scheda 07-2020