Vorpa **HU**

Fissaggio leggero per cartongesso e lastre

mattone semipieno | cartongesso | pannelli lastre

gruppo prodotti

HU
con vite

HU GM
con gancio a L

HU GA
con occhiolo aperto

Idoneo per
- mattone semipieno
- cartongesso
- pannelli e lastre

Per ancorare
- battiscopa
- lampade, quadri
- binari per tende
- pensili leggeri

esposizione prodotto

Caratteristiche
- tassello in acciaio per intercapedini con vite a filettatura metrica
- buone garanzie di tenuta grazie all'apertura dei segmenti che aderiscono in battuta alla superficie del supporto
- in caso di sfilamento della vite, il corpo rimane espanso contro il profilo rendendo possibile il riutilizzo del tassello
- grazie agli appositi utensili il fissaggio è semplicissimo e si può velocizzare per le applicazioni in serie
- caricabilità resa più ampia grazie ai segmenti di espansione e l'ampio raggio di contatto al supporto
- blocco antirotazione della testa del tassello al supporto di fissaggio grazie a due puntali laterali

Modalità di installazione
- in presa su pannelli e lastre

Consigli per l'utilizzo
- controllare i valori di caricabilità per garantire la tenuta
- rispettare i dati di installazione

sequenza d'installazione

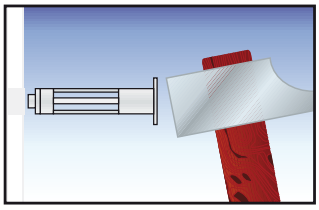

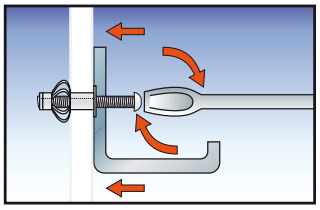

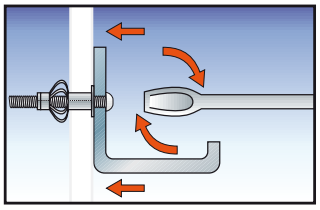

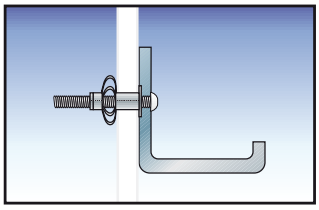

Esempi di applicazione

Revisione scheda 03-2021

Vorpa **HU**

Fissaggio leggero per cartongesso e lastre

mattone semipieno | cartongesso | pannelli lastre

identificazione prodotto e dati tecnici

HU
con vite

Art.	Descrizione	L_t mm	$Ø_V x L_V$ mm	d_o mm	h_1 mm	d_p mm	T_{fix} mm
1766	HU 4/20/7	20	M4 x 28	8	30	2-4	14
1767	HU 4/32/7	32	M4 x 40	8	42	3-8	18
1768	HU 4/38/7	38	M4 x 45	8	48	10-15	20
1769	HU 4/45/7	45	M4 x 52	8	55	18-22	20
770	HU 5/37/9	37	M5 x 45	10	47	6-10	22
771	HU 5/52/9	52	M5 x 60	10	62	8-12,5	25
1775	HU 5/65/9	65	M5 x 72	10	75	20-30	25
772	HU 6/52/10	52	M6 x 60	12	62	7-16	30
773	HU 6/65/10	65	M6 x 72	12	75	18-26	30
774	HU 6/80/10	80	M6 x 92	12	90	32-42	30

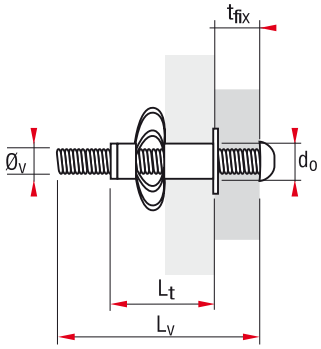

L_t = Lunghezza tassello prima del montaggio
h_1 = Profondità minima foro
d_o = Diametro foro
T_{fix} = Spessore fissabile massimo
$Ø_V$ = Diametro vite
L_V = Lunghezza vite
G = Sporgenza gancio
Ø = Diametro occhiolo
d_p = Spessore della lastra

HU GM
con gancio a L

Art.	Descrizione	L_t mm	$Ø_V x L_V$ mm	d_o mm	h_1 mm	d_p mm	G mm
1116	HU GM 5/37/9	37	M5 x 45	10	47	6-10	12

HU GA
con occhiolo aperto

Art.	Descrizione	L_t mm	$Ø_V x L_V$ mm	d_o mm	h_1 mm	d_p mm	Ø mm
1117	HU GA 5/37/9	37	M5 x 45	10	47	6-10	12

Art.	Descrizione
749	HTU pinza professionale per tasselli con vite
53128	HTU adattatore per gancio e occhiolo

art. 749

art. 53128

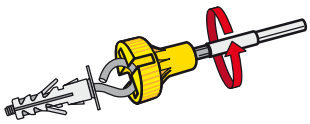

Esempio di utilizzo

ATTENZIONE: Si consiglia un coefficiente di sicurezza pari a 3

HU

	HU 4	HU 5	HU 6
Resistenza alla trazione in daN			**1 daN≃1 kg**
Vite - Cartongesso singola parete 9,5 mm	**45**	**45**	**45**
Vite - Cartongesso singola parete 12,5 mm	**45**	**45**	**45**
Vite - Cartongesso doppia parete 19-20 mm	**75**	**75**	**75**
Vite - Cartongesso doppia parete ≥ 25 mm	**-**	**90**	**90**
Gancio - Piegamento accessorio	**70**	**90**	**110**
Occhiolo - Piegamento accessorio	**70**	**90**	**110**

Revisione scheda 03-2021