NOXON

ENG/FRA/DEU

FREESBY WINDOW

SEMI-AUTOMATIC TURNTABLE, FOR DOOR AND WINDOW WRAPPING WITH STRETCH FILM.

Freesby Window is a vertical turntable wrapping machine designed for wrapping doors and windows of different types and dimensions. Freesby Window control panel is a 7" colour touch screen with specific icon graphics to help and guide the user in a simple, quick and friendly manner. The machine has a pluriball kit, which allows you to protect your product as much as possible by applying a layer of bubble wrap and a layer of stretch film at the same time.

TABLE TOURNANTE SEMI-AUTOMATIQUE, POUR L'ENROULEMENT DE PORTES ET FENÊTRES.

Freesby Window est une banderoleuse verticale à table tournante, conçue pour emballer des portes et des fenêtres de différents formats et dimensions. Le tableau de commande installé sur Freesby Window est à écran tactile en couleur de 7" avec affichage graphique et icônes dédiées pour guider l'opérateur de façon simple, rapide et intuitive. La machine dispose d'un kit pluriball, qui vous permet d'assurer une protection maximale de votre produit en appliquant une couche de film à bulles et une couche de film étirable en même temps.

HALBAUTOMATISCHER DREHTISCH ZUM UMWICKELN VON TÜREN UND FENSTERN.

Freesby Window ist eine vertikale Wickelmaschine mit Drehtisch, die zum Verpacken von Türen und Fenstern mit verschiedenen Formaten und Abmessungen entwickelt wurde. Das am Freesby Window installierte Bedienpanel ist ein 7" Farb-Touchscreen mit spezifischer Symbolgrafik, die den Bediener unterstützt und in einfacher, schneller und intuitiver Art und Weise anleitet. Die Maschine hat einen Pluriball-Kit, mit dem Sie Ihr Produkt so gut wie möglich schützen können, indem Sie gleichzeitig eine Schicht Luftpolsterfolie und eine Schicht Stretchfolie auftragen.

TECHNICAL FEATURES / CARACTÉRISTIQUES TECHNIQUES / TECHNISCHE EIGENSCHAFTEN

MACHINE / *MACHINE* / MASCHINE	FREESBY 210 WINDOW	FREESBY 212 WINDOW
Carriage type / *Type de chariot* / Schlittentyp	Electromagnetic power brake / *Frein électromagnétique* / Elektromagnetische Bremse	
Film stretch / *Étirement film* / Folienspannung	Adjustable from panel / *Réglage depuis tableau de commande* / Über Panel regulierbar	
Pre-stretch / *Pré-étirage* / Vordehnung	Na	250% (OPT 150-200-300)
Power supply voltage / *Tension alimentation* / Versorgungsspannung	VAC 230V 1 PH(±10%) 50/60 Hz	
Installed power / *Puissance installée* / Installierte Leistung	1,5 kW	1,9 kW
Carriage up-down speed / *Vitesse montée/descente chariot* / Hebe-Senkgeschwindigkeit des Schlittens	1,4÷4 m/min	
Table rotation speed / *Vitesse rotation table* / Tischdrehzahl	5÷12 m/min	
Plate diameter / *Diamètre plateau* / Tellerdurchmesser	Ø 1650 mm STD - Ø 1800 mm OPT / Ø 65" STD - Ø 71" OPT	
Plate capacity / *Portée plateau* / Tellertragfähigkeit	80 kg / 176,3 lb	
Synchronised stop / *Arrêt en fin de cycle* / Taktgesteuerter Halt	STD	
Progressive start-up / *Démarrage progressif* / Progressiver Start	STD	
Photocell delay / *Retard cellule photoélectrique* / Verzögerung Fotozelle	STD	
Height detection photocell / *Cellule photoélectrique lecture hauteur* / Fotozelle für Höhenerfassung	STD	
Front and rear forklift capability / *Capacité fourches chariot avant et arrière* / Vordere und hintere Gabellademöglichkeit	STD	
CHARACTERISTICS OF THE PRODUCT TO BE WRAPPED / *CARACTÉRISTIQUES PRODUIT* / PRODUKTEIGENSCHAFTEN		
Min product dimension Pneumatic Presser / *Dimensions minimales produit Presseur Pneumatique* / Min. Produktabmessungen Pneumatischer Andrücker	1050 mm / 41,34"	
Max product dimension Pneumatic Presser / *Dimensions maximales produit Presseur Pneumatique* / Max. Produktabmessungen Pneumatischer Andrücker	2100 mm / 82,68"	
Min product dimension Mechanical Presser / *Dimensions minimales produit Presseur Mécanique* / Min. Produktabmessungen Mechanischer Andrücker	400 mm / 15,75"	
Max product dimension Mechanical Presser / *Dimensions maximales produit Presseur Mécanique* / Max. Produktabmessungen Mechanischer Andrücker	2100 mm / 82,68"	
FILM FEATURES / *CARACTÉRISTIQUES BOBINE FILM* / EIGENSCHAFTEN DER FOLIENSPULE		
Max. external diameter / *Diamètre ext. Max* / Max. Außendurchmesser	300 mm / 12"	
Spool height / *Hauteur bobine* / Spulenhöhe	500 mm / 20"	
Film thickness / *Épaisseur film* / Folienstärke	17÷35 µm	
Internal diameter / *Diamètre intérieur* / Innendurchmesser	76 mm / 3"	
Max. spool weight / *Poids max bobine* / Max. Spulengewicht	20 kg / 45 lb	
MACHINE DIMENSIONS / *DIMENSIONS DE LA MACHINE* / MASCHINENABMESSUNGEN		
A	2760 mm / 108,67"	27600 mm / 108,67"
B	1650 mm / 64,97"	1650 mm / 64,97"
C	1835 mm / 72,25"	1835 mm / 72,25"
D	2353 mm / 92,64"	2353 mm / 92,64"
E	2760 mm / 108,67"	2760 mm / 108,67"
F	2830 mm / 111,42"	3050 mm / 120,08"
G	77,5 mm / 30,5"	77,5 mm / 30,5"

LAYOUT FREESBY WINDOW

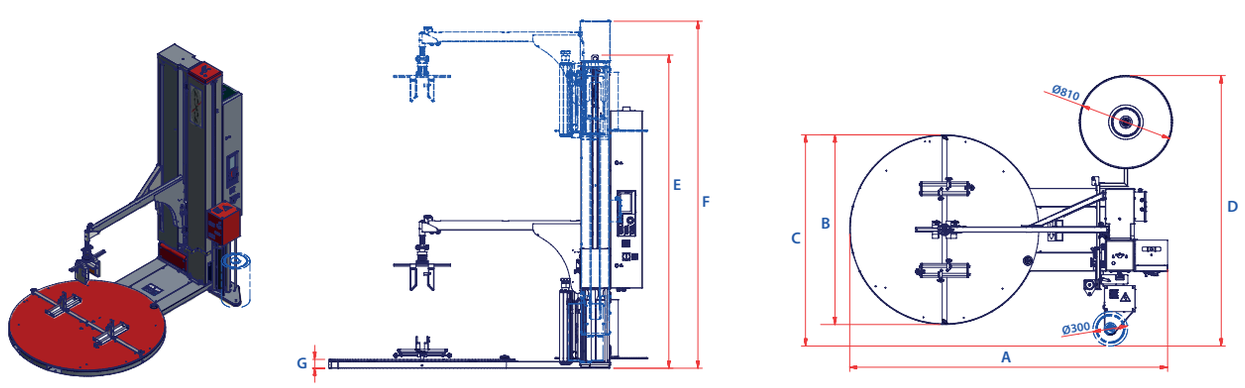

THE CONTENT OF THIS CATALOGUE HAS BEEN VERIFIED BEFORE THE PRINTING PHASE. NOXON RESERVES THE RIGHT TO MODIFY AT ANY TIME THE TECHNICAL CHARACTERISTICS OF THE PRODUCTS AND ACCESSORIES SHOWN IN THIS DOCUMENT./ LE CONTENU DE CE CATALOGUE A ÉTÉ SOUMIS AU CONTRÔLE AVANT L'IMPRESSION. NOXON SE RÉSERVE LE DROIT DE MODIFIER À TOUT MOMENT LES CARACTÉRISTIQUES TECHNIQUES DES PRODUITS ET DES ACCESSOIRES DÉCRITS DANS LE PRÉSENT DOCUMENT./ DIE INHALTE DIESES KATALOGS WURDEN ZU DRUCKBEGINN GEPRÜFT. NOXON BEHÄLT SICH DAS RECHT VOR, DIE TECHNISCHEN EIGENSCHAFTEN DER IM VORLIEGENDEN DOKUMENT ERLÄUTERNDEN PRODUKTE UND ZUBEHÖRE IN JEDEM MOMENT ZU ÄNDERN.

NOXON

NOXON S.p.A. - Via Molino Magi, 66 - 47892 Gualdicciolo - (Rep.San Marino)
Tel. +378 0549 941426 - fax +378 0549 977419 - info@noxon.it - **www.noxon.it**

www.obliquacomunicazione.it

Flyer Freesby Window ENG/FRA/DEU 3470300230